Doc.No. SR-0110
2025 年 3 月 12 日

お客様各位

アズビルＴＡＣＯ株式会社
営業部長　須田 真一郎

# 販売終了のご案内

拝啓　貴社ますますご盛栄のこととお慶び申し上げます。
平素より弊社製品をご利用いただき、誠にありがとうございます。
　早速ではございますが、弊社が提供しております製品の一部仕様およびオプションについて、提供を終了させていただくこととなりました。内容について下記の通りご案内申し上げます。
　今後とも、さらなるサービスの向上に努めてまいりますので、変わらぬご愛顧のほど、何卒よろしくお願い申し上げます。

敬具

－　記　－

1. 対象形式

形 NOL-50□-□S　＊注１、注２
形 NOL-80□-□S　＊注１、注２
形 OT-□□02YS　＊注１
形 TLD-S□04

＊注１：選定できなくなる形式番号がいくつかございます。
別紙資料「製品選定形式番号の表示方法」を参照願います。
＊注２：樹脂の油槽を使用している製品が対象で金属の油槽の製品は対象外となります。

2. 理由　：需要の減少
3. 時期　：部品在庫がなくなり次第終了
4. 代替製品：別紙資料「製品代替に伴う変更点のご案内」「代替形式例」を参照してください
代替形式例に無い製品につきましては弊社営業担当までお問合せください。

本件に関するお問い合わせについては、弊社営業担当までお問い合わせください

以上

## ●代替形式例

| 形式情報 | | 仕様変更有無 | | |
|---|---|---|---|---|
| 現行形式 | 代替形式 | 管接続ねじ | 油槽容量 | LS |
| NOL-502-1S | NOL-502-1XLF21 | ○ | ○ | ● |
| NOL-502-1SF21 | NOL-502-1XLF21 | ○ | ○ | ○ |
| NOL-502-1SFG20L | NOL-502-1XLFG20L | ○ | ○ | ○ |
| NOL-502-1SFG21L | NOL-502-1XLFG21L | ○ | ○ | ○ |
| NOL-502-1SFG21R | NOL-502-1XLFG21R | ○ | ○ | ○ |
| NOL-502-2SF20 | NOL-502-2XLF20 | ○ | ○ | ○ |
| NOL-502-2SFG21R | NOL-502-2XLFG21R | ○ | ○ | ○ |
| NOL-503-1S | NOL-503-1XLF21 | ○ | ○ | ● |
| NOL-503-1SF21 | NOL-503-1XLF21 | ○ | ○ | ○ |
| NOL-503-1SFG21L | NOL-503-1XLFG21L | ○ | ○ | ○ |
| NOL-503-1SFG20R | NOL-503-1XLFG20R | ○ | ○ | ○ |
| NOL-503-1SFG21R | NOL-503-1XLFG21R | ○ | ○ | ○ |
| NOL-503-2SFG21R | NOL-503-2XLFG21R | ○ | ○ | ○ |
| NOL-504-1S | NOL-504-1XLF21 | ○ | ○ | ● |
| NOL-802-1SF20 | NOL-802-1XLF20 | ○ | ○ | ○ |
| NOL-802-1SF21 | NOL-802-1XLF21 | ○ | ○ | ○ |
| NOL-802-1SFG20R | NOL-802-1XLFG20R | ○ | ○ | ○ |
| NOL-802-1SFG21R | NOL-802-1XLFG21R | ○ | ○ | ○ |
| NOL-804-2S-04 | NOL-804-2XLF21 | ○ | ○ | ● |
| NOL-806-5S-99 | NOL-806-2XLF21 -99 | ○ | ● | ○ |

油槽容量：○変更なし　●変更あり　５Ｌ⇒２Ｌ
ＬＳ　　：○変更なし　●変更あり　上限：無→無　下限：無→Off

# ●製品代替に伴う変更点のご案内

1．液面（油面）の視認性

油槽材質の変更に伴い、油面の視認性が変わります。
従来の樹脂油槽(形NOL-□□□-□S□□)は,油槽を透過して油面を視認できました。
変更の金属油槽(形NOL-□□□-□XL□□)は,油槽側面のレベルゲージで油面を視認できます。

形NOL-□□□-□S□□　　形NOL-□□□-□XL□□

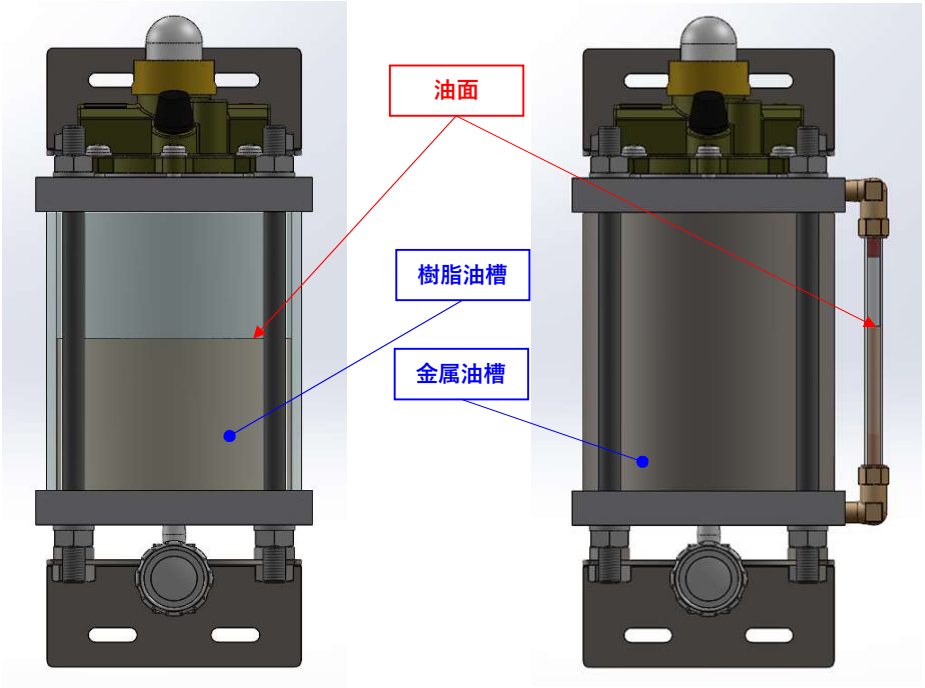


2．仕様

主たる仕様に変更はありませんが、設置環境温度範囲に変更がありますが
温度範囲が広がるため、継続でのご使用に問題はありません。

| 仕様比較 | 現行形式（ｽｰﾊﾟｰｼﾘﾝﾀﾞｰ）<br>形NOL-□□□-□S□□ | 代替形式（金属油槽）<br>形NOL-□□□-□XL□□ |
|---|---|---|
| 使用流体 | 清浄圧力空気 | |
| 最大使用圧力 | 0.99MPaG | |
| 環境温度範囲 | 5～50°C | 5～60°C |
| レベルスイッチ接点容量 | AC 12VA ／ DC 10W | |

3．互換性（寸法）

配管口径および面間(下図K寸法)は、既存と代替えで互換性を有します

縦方向寸法で約2mmの寸法差があります。

| 形　式 | 油槽 | A | B | C | D | E | F | G | H | J | K | L | M | N | P | R | t |
|---|---|---|---|---|---|---|---|---|---|---|---|---|---|---|---|---|---|
| NOL-□02/03/04-1S□□ | 1L | 354 | 288 | 233 | 15 | 259 | 259 | 6.8 | 15 | 55 | 86 | 124 | 25 | 68 | 80 | 79 | 2.3 |
| NOL-□02/03/04-1XL□□ | | 352 | 286 | 231 | | 257 | 257 | | | | | | | | | | |
| NOL-□02/03/04-2S□□ | 2L | 434 | 349 | 307 | | 339 | 339 | 11 | 9 | 90 | | 144 | | 85 | 85 | 92 | |
| NOL-□02/03/04-2XL□□ | | 432 | 347 | 305 | | 337 | 337 | | | | | | | | | | |
| NOL-□06/10-1S□□ | 1L | 354 | 298 | 239 | | 259 | 259 | 6.8 | 15 | 55 | 102 | 124 | | 68 | 74 | 79 | |
| NOL-□06/10-1XL□□ | | 352 | 296 | 237 | | 257 | 257 | | | | | | | | | | |
| NOL-□06/10-2S□□ | 2L | 434 | 359 | 313 | | 339 | 339 | 11 | 9 | 90 | | 144 | | 85 | 79 | 92 | |
| NOL-□06/10-2XL□□ | | 432 | 357 | 311 | | 337 | 337 | | | | | | | | | | |

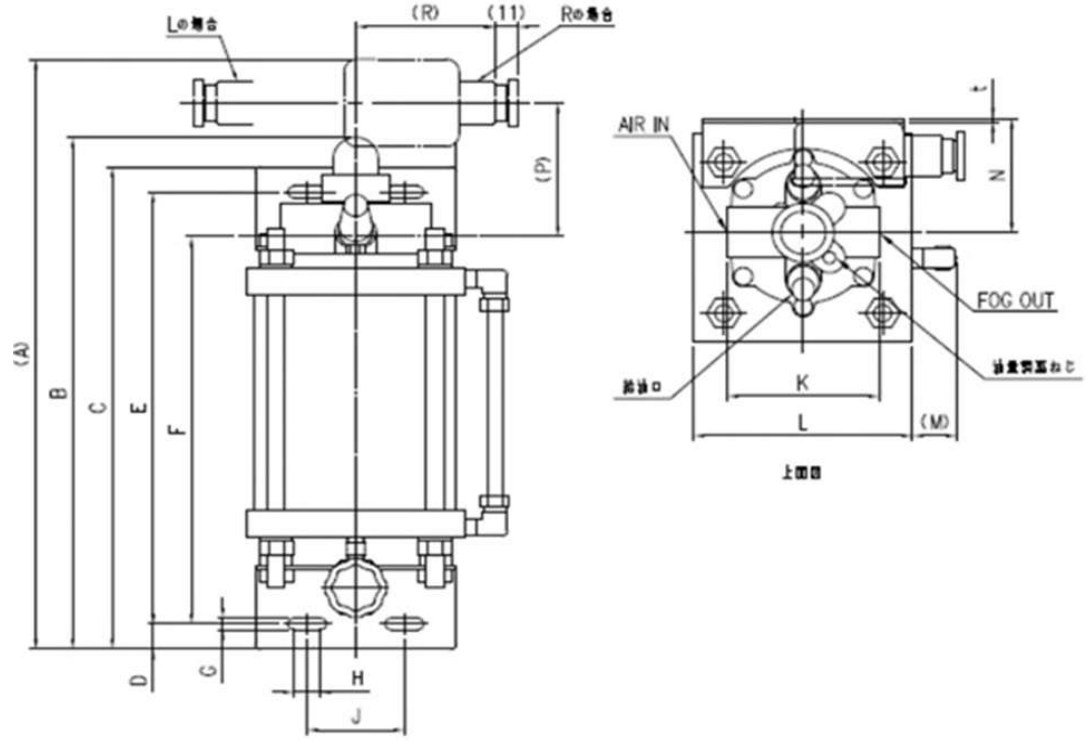


4．給油周期

油槽容量の変更に伴い、一部の機種で給油周期が変わります。

給油周期は、お客様での吐出量のご使用条件により多様になります。下記に計算例を示します。

Ex：

Va: 吐出量　　30 cc/h（約10BI）

Vb: 油槽有効油量　　3150 cc（公称５L油槽）

1475 cc（公称２L油槽）

T: 稼働時間　　12 h/day

D: 給油頻度

給油頻度の計算　$$D = \frac{v_b}{v_a \times T}$$

5L油槽の場合

T＝　9 day

2L油槽の場合

T＝　4 day

# ●製品選定形式番号の表示方法

## 形式番号の表示方法（現行形式　シリンダタイプ油槽）

NOL − □ □□ − □ □□ □□ □□ □

① 機構

| | |
|---|---|
| 5 | 選択式（ツールルブ） |
| 8 | 選択式（マシンルブ） |

② 接続口径

| | | |
|---|---|---|
| 02 | Rc1/4 | |
| 03 | Rc3/8 | *①=5 only |
| 04 | Rc1/2 | |
| 06 | Rc3/4 | |
| 10 | Rc 1 | |

③ 油槽容量

| | |
|---|---|
| 1 | 1 L |
| 2 | 2 L |
| 5 | 5 L |
| 9 | 9 L |

④ 油槽種類

| | |
|---|---|
| XL | 金属油槽（鉄）<br>レベルゲージ付き |
| S | スーパーシリンダ（樹脂） |

⑤ レベルスイッチ/端子台の付属

| | レベルスイッチ | 端子台 |
|---|---|---|
| 無 | − | − |
| F | 付属 | − |
| FG | 付属 | 付属 |

⑥ レベルスイッチ接点構成
（⑤ = F or FG）

| | 上限 | 下限 |
|---|---|---|
| 20 | − | On |
| 21 | − | Off |
| 22 | On | On |
| 23 | Off | Off |
| 24 | Off | On |
| 25 | On | Off |

⑦ レベルスイッチ端子台の結線向き
（⑤= FG）

| | |
|---|---|
| R | 右 |
| L | 左 |

## 形式番号の表示方法（販売終了後の形式　シリンダタイプ油槽）

NOL − □ □□ − □ □□ □□ □□ □

① 機構

| | |
|---|---|
| 5 | 選択式（ツールルブ） |
| 8 | 選択式（マシンルブ） |

② 接続口径

| | | |
|---|---|---|
| 02 | Rc1/4 | |
| 03 | Rc3/8 | *①=5 only |
| 04 | Rc1/2 | |
| 06 | Rc3/4 | |
| 10 | Rc 1 | |

③ 油槽容量

| | | |
|---|---|---|
| 1 | 1 L | |
| 2 | 2 L | |
| 5 | 5 L | 終了 |
| 9 | 9 L | 終了 |

④ 油槽種類

| | | |
|---|---|---|
| XL | 金属油槽（鉄）<br>レベルゲージ付き | |
| S | スーパーシリンダ（樹脂） | 終了 |

⑤ レベルスイッチ/端子台の付属

| | レベルスイッチ | 端子台 | |
|---|---|---|---|
| 無 | − | − | 終了 |
| F | 付属 | − | |
| FG | 付属 | 付属 | |

⑥ レベルスイッチ接点構成
（⑤ = F or FG）

| | 上限 | 下限 | |
|---|---|---|---|
| 20 | − | On | |
| 21 | − | Off | |
| 22 | On | On | 終了 |
| 23 | Off | Off | 終了 |
| 24 | Off | On | 終了 |
| 25 | On | Off | 終了 |

⑦ レベルスイッチ端子台の結線向き
（⑤= FG）

| | |
|---|---|
| R | 右 |
| L | 左 |

## ●代替形式例

・TLD-S□04からTA4-400

| 現行形式 | 代替形式 |
|---|---|
| TLD-S104 | TA4-400-9000 |
| TLD-S104-01 | TA4-400-9000 |
| TLD-S104FG20R | TA4-400-9004 |
| TLD-S104FG20R-18 | TA4-400-9004 |
| TLD-S104FG20R-18 | TA4-400-9004 |
| TLD-S104FG21R | TA4-400-900C |
| TLD-S104FG21R-01 | TA4-400-900C |
| TLD-S104FG21R-18 | TA4-400-900C |
| TLD-S204 | TA4-400-9000 |
| TLD-S304FG24R-18 | TA4-400-900F |

・OT-□□02

| 現行形式 | 代替形式 |
|---|---|
| OT-5002YS | OT-5002YXL |

## ●現行形式（TLD）と代替形式（TA4）の違いについて

＜仕様＞

| | | 形TLD-S□□□ | 形TA4-900-000□ |
|---|---|---|---|
| 使用流体 | | 清浄圧力空気 | |
| 作動圧力(供給圧力)範囲 | | 0.3～0.8MPaG | 0.2～0.8MPaG |
| 設置環境温度 | | 5～60°C | 5～50°C |
| 管接続ねじ | エアIN | Rc1/4 | Rc1/2 |
| | フォグOUT | Rc1/2 | |
| 増圧器設定圧力範囲※1 | | 0.3～0.95MPaG | 0.2～0.95MPaG |
| 使用潤滑油 | | ISO VG32 タービン油 | |
| 油槽容量 | 公称 | 5,000cc | 9,000cc |
| | 実行 | 3,800cc | 7,000cc |
| 定格電圧※2※3 | | AC100V 50/60Hz | - |
| | | AC200V 50/60Hz | - |
| | | DC24V | - |
| レベルスイッチ定格※2 | AC100V | 20mA | |
| | AC200V | 60mA | |
| 質量 | | 25kg | 60kg |
| 外形寸法※4 | 縦×横×奥行 | 763×184×235 | 900×400×300 |
| 取付※4 | ピッチ | 120×715 (4ケ所) | 360×P430 (6ケ所) |
| | 孔径 | 長孔 幅18×ピッチ8 | φ13 |
| | 適用ねじ | M16 | M12 |

※1：作動圧力＋0.05MPa以上に設定してください
※2：形式により選択
※3：形TA4は空気式増圧器を採用のため電磁弁は付属しません
※4：代表製品の寸法を記載しています。正確な寸法は形式に適合する図面を参照してください。

＜電気配線＞

形TLD-S□□□は、増圧器に付属した電磁弁をOn/Off制御することで、供給圧力を増圧しています。
形TA4-900-000□は、空気式増圧器の採用により圧力が低下した場合に自動で増圧器が作動し、設定した圧力に増圧します。
置換え実施の際は、形TLD-S□□□に接続している電気配線を全て取り外し、充電部が露出しないように安全に配慮をお願いします。

# ●現行形式（TLD）と代替形式（TA4）の違いについて＜図面＞

## 形TLD-S□□□

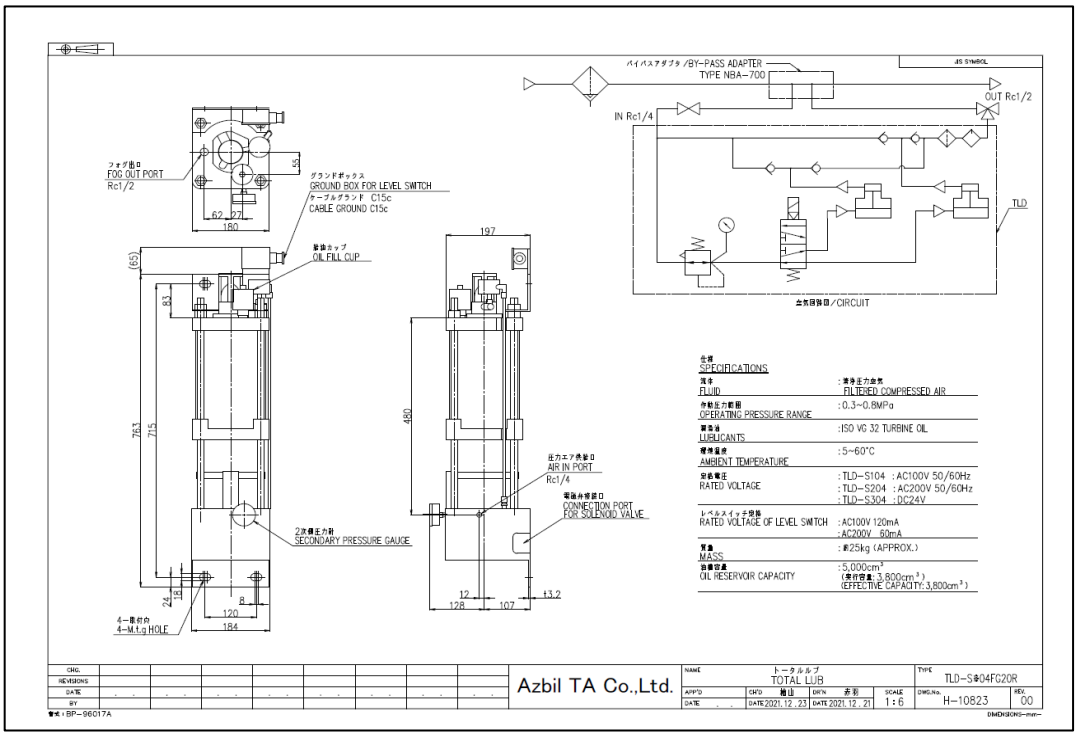


## 形TA4-900-000□

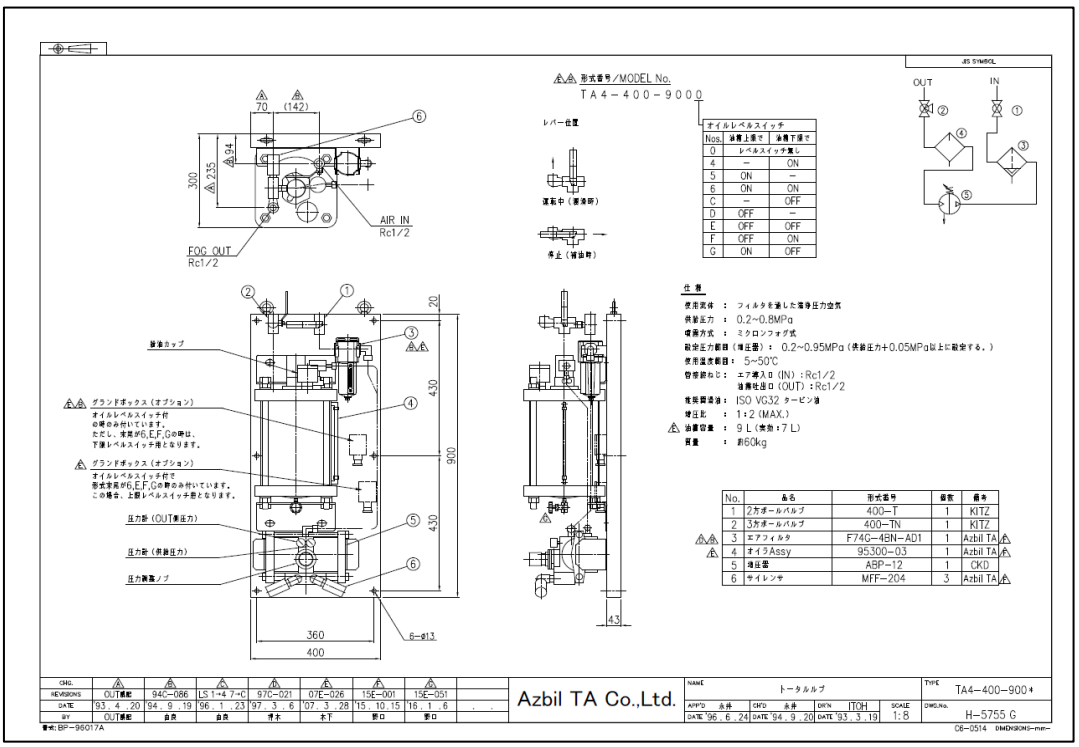

# ●製品選定形式番号の表示方法

## 形式番号の表示方法（現行形式　電気駆動）

TLD − S □ 04 □□ □□ □

④ レベルスイッチ端子台の結線向き
(②= FG)

| | |
|---|---|
| R | 右 |
| L | 左 |

⑥ レベルスイッチ接点構成
(② = FG)

| | 上限 | 下限 |
|---|---|---|
| 20 | − | On |
| 21 | − | Off |
| 22 | On | On |
| 23 | Off | Off |
| 24 | Off | On |
| 25 | On | Off |

② レベルスイッチ/端子台の付属

| | レベルスイッチ | 端子台 |
|---|---|---|
| 無 | − | − |
| FG | 付属 | 付属 |

① 確定電圧

| | |
|---|---|
| 1 | AC100V |
| 2 | AC200V |
| 3 | DC24V |

## 形式番号の表示方法（代替形式　エア駆動）

TA4 − 400 − 900 □

① レベルスイッチ

| | 上限 | 下限 |
|---|---|---|
| 0 | − | − |
| 4 | − | On |
| 5 | On | − |
| 6 | On | On |
| C | − | Off |
| D | Off | − |
| E | Off | Off |
| F | Off | On |
| G | On | Off |

# ●製品選定形式番号の表示方法

## 形式番号の表示方法（現行形式）

①　②　③

OT　－　□　02Y　□　□

③ レベルスイッチ接点構成
（＊ =Fもしくは FG）

| | 上限 | 下限 |
|---|---|---|
| ＊20 | － | On |
| ＊21 | － | Off |
| ＊22 | On | On |
| ＊23 | Off | Off |
| ＊24 | Off | On |
| ＊25 | On | Off |

② レベルスイッチ/端子台の付属

| | |
|---|---|
| XL | 金属油槽（鉄）<br>レベルゲージ付き |
| S | スーパーシリンダ（樹脂） |

①　油槽容量

| | |
|---|---|
| 10 | 1 L |
| 20 | 2 L |
| 30 | 3 L |
| 40 | 4 L |

## 形式番号の表示方法（販売終了後の形式）

①　②　③

OT　－　□　02Y　□　□

③ レベルスイッチ接点構成
（＊ = FG）

| | 上限 | 下限 |
|---|---|---|
| ＊20 | － | On |
| ＊21 | － | Off |
| ＊22 | On | On |
| ＊23 | Off | Off |
| ＊24 | Off | On |
| ＊25 | On | Off |

② レベルスイッチ/端子台の付属

| | |
|---|---|
| XL | 金属油槽（鉄）<br>レベルゲージ付き |
| S | スーパーシリンダ（樹脂） |

①　油槽容量

| | |
|---|---|
| 10 | 1 L |
| 20 | 2 L |
| 30 | 3 L |
| 40 | 4 L |